STV-ECHO

123. Ausgabe

Oktober – Dezember 2015

Bauen, kaufen, wohnen.
Ihr Partner für die Immobilie - von der Vermittlung über die Finanzierung bis zur Versicherung.
Sparkasse Goslar/Harz

2. STV - Wandertag

Lust auf wandern?

Es ist wieder soweit. Der STV geht wandern. Hierzu sind alle STV-Mitglieder mit ihren Familien und Freunden recht herzlich eingeladen.

Wann:	03.04.2016
Treffpunkt:	9:30 Uhr Bahnhof Ringelheim, Gleis 1 mit dem Zug geht es nach Langelsheim (Kosten für die Zugfahrt ca. 5.00 €) Wir wandern entlang der Innerste zurück nach Ringelheim.
Wanderstrecke:	ca. 18 km
Verpflegung:	jeder sorgt für Essen und Trinken selbst Es ist ein gemeinsames Picknick geplant. Hierzu kann jeder eine Kleinigkeit beisteuern.
Anmeldung:	bis zum 01.04.2016 per Email an: thoreschallenberg@gmx.de oder über eure Abteilungsleiter

Liebe Sportkameradinnen,
liebe Sportkameraden,

ich hoffe, dass Sie ein ruhiges und besinnliches Weihnachtsfest hatten und gut in das neue Jahr gekommen sind. Ich wünsche Ihnen – auch im Namen meiner Vorstandskolleginnen und –kollegen – ein gutes, zufriedenes und gesundes Jahr 2016.

Wenn ein neues Jahr beginnt, möchte ich eigentlich über das zurückliegende Jahr nur Positives berichten. Aber so einfach ist das nicht. Man kann das Negative nicht so einfach beiseiteschieben.

Zum zweiten Mal bekamen wir von der Konrad-Stiftungsgesellschaft keinen Cent für die Instandsetzung des Fußball-B-Platzes. Die Nachfrage, warum wir wieder nichts bekommen, blieb unbeantwortet!! Unsere Sorgen mit den Wildschweinschäden und der Tatsache, dass die Fußballspieler im Herbst und Winter sehr sehr schlechte Trainingsbedingungen haben, sind weiterhin groß. Eine Fußballmannschaft mussten wir schon zurückziehen und an einen Neuaufbau der Fußball-Jugend ist im Moment - unter diesen Umständen - nicht zu denken.

Für dieses Jahr haben wir zusammen mit der Schützengilde einen Antrag an die Konrad-Stiftungsgesellschaft auf Bezuschussung für die Pflasterung des „Karl-Fricke-Weges" gestellt. Der Weg zu unseren gemeinsamen Sportstätten ist zur Zeit eine Zumutung. So schlecht war er noch nie! Lassen wir uns überraschen, ob wir in diesem Jahr erstmals bedacht werden.

Ich habe mal geschrieben, dass der STV ein Treff für alle sein soll, die ihre Freizeit sinnvoll gestalten wollen. Daher bieten wir in Ringelheim bei knapp 2000 Einwohnern weiterhin ein reichhaltiges Sportprogramm an. Unsere Übungsleiterinnen und Übungsleiter sind sehr gut ausgebildet, darauf sind wir sehr stolz.

Unser Vereinsspruch lautet: ***STV Ringelheim – 365 Tage im Jahr***

Auch in diesem Jahr möchte ich Sie zu unserer Mitgliederversammlung (Tagesordnung an anderer Stelle) herzlich einladen. Von diesem Tag an beginnt nun wirklich mein letztes Jahr als 1. Vorsitzender. Ich werde mich 2017 definitiv nicht mehr als Vorsitzender zur Verfügung stellen. Ich hoffe sehr, dass sich nun ganz schnell ein Nachfolger bzw. eine Nachfolgerin findet, damit die Einarbeitung beginnen kann.

Ich möchte mich bei allen bedanken, die den STV im vergangenen Jahr unterstützt haben. Meine Vorstandskolleginnen und –kollegen haben ihr Ehrenamt großartig vertreten.

Ihr

Jürgen Hammerschmidt

Spiel- und Turnverein Ringelheim e.V.

1. Vorsitzender
Jürgen Hammerschmidt
Poststr. 6
38259 Salzgitter, den 25.12.2015
Tel. 05341/338767

Email: juergenhammerschmidt@t-online.de

An alle Mitglieder

des STV Ringelheim e.V.

Liebe Sportkameradinnen,
liebe Sportkameraden,

ich lade Sie recht herzlich zur Mitgliederversammlung am

22 Januar 2016 um 19.30 Uhr im Jugend- und Mehrzweckraum
Karl-Fricke-Weg 4 (Parkstadion)

ein.

Tagesordnung:

1. *Eröffnung und Begrüßung*

2. *Ehrungen*

3. *Bericht des Vorstandes*
   - *3.1 Bericht des 1. Vorsitzenden*
   - *3.2 Berichte der Abteilungsleiter*
     (Die Berichte werden schriftlich vorgelegt und können bei mir eingesehen werden)
   - *3.3 Bericht des Kassenwartes*

4. *Bericht der Kassenprüfer*

5. *Genehmigung des Haushaltsvoranschlages*

6. *Entlastung des Vorstandes*

7. *Neuwahlen*
   - *7.1 Kassenwart*
   - *7.2 Jugendleiter/in*

8. *Anträge (Gemäß der Satzung sind Anträge bis zum 15.01.2016 beim 1. Vorsitzenden einzureichen)*

9. *Anfragen / Mitteilungen*

Mit freundlichem Gruß
Jürgen Hammerschmidt

100 Jahre STV Ringelheim

Im Jahr 2020 möchte der STV Ringelheim das 100-jährige Bestehen feiern.

Zur Vorbereitung auf dieses große Fest wurde ein Festausschuss gegründet. Für diesen Festausschuss haben sich bisher Carmen und Sven Hoppstock, Margitta Ottmers, Martin Exner, Hans-Georg Syring, Wolfgang Wolf, Thomas Bade, Ernst-Henning Kracke, Karin Pella und Heinz-Günther Hylski gemeldet.

Wer sich außerdem noch beteiligen möchte, kann sich gern beim Unterzeichner melden.

Eine Einladung zur ersten Zusammenkunft wird es im Februar/März 2016 geben.

gez. J. Hammerschmidt

Die STV-Homepage wird zur Zeit erneuert.

Die wichtigsten Infos erfahren Sie unter: www.stv-ringelheim.de

Wir machen den Weg frei.

Werden auch Sie Mitglied bei Ihrer Volksbank eG in Salzgitter-Ringelheim und profitieren Sie von umfassender Transparenz, weitgehender Mitbestimmung und exklusiven Mehrwerten. Sprechen Sie einfach mit Ihrem Berater, rufen Sie an (05326/9177-0) oder gehen Sie online: www.myvoba.com

Volksbank eG in Salzgitter-Ringelheim
...mehr Werte für Menschen

www.myvoba.com

Einladung

zum

10. Mannschaftsknobeln

am Samstag, dem 20. Februar 2016
um 14.30 Uhr
im Sportheim des STV Ringelheim

<u>Teilnahmebedingungen</u>

- **Eine Mannschaft besteht aus 4 Spieler/innen**
- **Geknobelt wird „Ratte“**
- **Es werden 7 Runden geknobelt (2 x vorwärts, 2 x rückwärts, 3 x aussuchen)**
- **Sieger ist die Mannschaft, die aus 7 Runden die höchste Punktzahl erreicht hat**
- **Das Startgeld beträgt 20,00 EUR je Mannschaft**
- **Preisverteilung: 1. Platz = 50% vom Startgeld und ein Wanderpokal**
  2. Platz = 30% vom Startgeld
  3. Platz = 20% vom Startgeld

Am Ende jeder Runde zahlt pro Tisch die Person mit den wenigsten Punkten 1 EUR. Die Gesamteinnahmen werden am Ende auf 3 Personen mit den höchsten Einzelergebnissen aufgeteilt (1. Platz = 50% - 2. Platz = 30% - 3. Platz = 20%)

Anmeldung und Abgabe des Startgeldes an Jürgen Hammerschmidt, Poststr. 6. Es können max.15 Mannschaften starten. Die ersten 15 Anmeldungen (schriftliche Anmeldung zusammen mit der Start-geldabgabe) entscheidet über die Teilnahme.

Pokalverteidiger ist die Mannschaft „Wurmanizer“.

Bitte melden Sie nur Personen, auf die auch Verlass ist. Wir haben diesbezüglich immer noch viel zu viele kurzfristige Änderungen, die uns unnötige Arbeiten machen. Das muss nicht sein!

Bericht der Volleyballabteilung:

Drei SG-Teams stehen im Mittelfeld der Tabelle

Einen durchwachsenen Saisonstart 2015/16 legten alle Herren-Teams der SG STV/MTV Salzgitter hin. Mit einem guten Punktepolster stehen aber trotzdem die erste und zweite Mannschaft auf Platz fünf der jeweiligen Staffel, während die Dritte in der Bezirksliga nur Platz sechs belegt. Das Freizeitliga-Team absolvierte bisher erst ein Spiel.

Regionalliga NW: SG STV/MTV Salzgitter I

Ungewohnt schwach startete die junge Erste mit drei Niederlagen gegen Hildesheim, Bremen und Lüneburg und zeigte erst mit den Siegen gegen Baden und Oldenburg erste Lebenszeichen. Nach einer unnötigen Niederlage gegen das Schlusslicht Schüttorf fand das Team aber wieder in die Erfolgsspur zurück. Nicht zuletzt durch den starken Neuzugang und Spielertrainer Predrag Bicanin. Er spielte als Zuspieler zuletzt bei SCMU Craiova in der ersten rumänischen Liga. Außer gegen den starkten Tabellenführer Hildesheim, dem man nur knapp mit 2:3 unterlag, gab es auschließlich Siege. Damit steht das Team im 3. Regionalligajahr nach den ersten Spielen der Rückrunde mit 19 Punkten und 25:21 Sätzen auf einem ordentlichen Platz fünf mit nur fünf Punkten Rückstand auf Platz 1.

Verbandsliga Herren Staffel 3: SG STV/MTV Salzgitter II

Auch die zweite Mannschaft begann die Hinrunde mit einer Niederlage gegen Wolfsburg, siegte anschließend, als Aufsteiger etwas unerwartet, gegen Vallstedt, Münden und Wenden. Gegen Wolfenbüttel und Giesen aus der oberen Tabellenhälfte wurden der Zweiten dann klar die Grenzen aufgezeigt. Lediglich ein Satzgewinn war jeweils die Ausbeute aus diesen beiden Spielen. Der Start in die Rückrunde gelang dann aber wieder mit einem klaren 3:0-Sieg gegen Münden. Auf Platz fünf mit 12 Punkten und 15:11 Sätzen und zwei noch ausstehenden Vorrundenspielen hat man schon einen Vorsprung auf den Relegations- und die direkten Abstiegsplätze.

Bezirksliga Herren Staffel 11: SG STV/MTV Salzgitter III

Sehr schwer tun sich die Herren im gesetzten Alter in der Braunschweiger Staffel und damit in einer anderen Bezirksliga-Staffel als im Vorjahr. Die neue Umgebung scheint dem Team nicht gut zu bekommen, denn mit nur drei gewonnen Spielen nach der Vorrunde ist der Abstand zum Relegations- und sogar zum Abstiegsplatz nicht sehr komfortabel. Das Team startete in Wolfsburg mit seinen beiden libanesischen Neuzugängen sehr gut. Nach der Verletzung von Mohamed Yassine fehlt aber ein wichtiger Spieler mit Durchsetzungskraft und guten Blockergebnissen, so dass es nur noch wenige weitere Siege zu feiern gab. Prominentestes Opfer war dabei allerdings der Tabellenführer FC Wenden II, der mit einer 2:3-Niederlage nach Hause fuhr.

Freizeitliga: STV Ringelheim

Bisher hatte das Freizeit-Team nur ein Spiel zu bestreiten. Gegen den TSV Thiede gab es beim 0:3 keine Siegchance. Thiede gehört zu den etablierten Teams der Liga, das nur schwer zu schlagen ist. Schwächere Mannschaften werden folgen. Das macht Hoffnung, um am Saisonende endlich einmal mehr Pluspunkte als in den bisherigen Spielzeiten verbuchen zu können.

gez. Frank Pioßek

Petanque-Abteilung

Am 26.9.15 fand ein Vergleichskampf mit Spielern des FSB (Familiensportbund) auf deren Gelände statt. 9 Mitspieler unserer Petanquegruppe lieferten sich einen „harten“ Kampf, doch die FSB-Spieler überzeugten letztendlich und gewannen mit 116 zu 67 Punkten. Im nächsten Jahr greifen wir aber gern wieder an.

Der Einladung zu unserer Abteilungsversammlung am 30.10.15 sind 16 Aktive gefolgt, außerdem freuten wir uns, dass wir auch Frank Rabe und Yvonne Kratzert vom FSB willkommen heißen konnten.

Nach der Begrüßung ließen wir uns die Schaschlikspieße mit Krautsalat von Sonnemann schmecken, Uschi Weiser verwöhnte uns mit einem leckeren Nachtisch.

Anschließend gab es einen Rückblick auf das Jahr 2015 und wir überreichten den Wanderpokal an die Vereinsmeister Heinz Molke und Bernd Radue. Letzterer war allerdings urlaubsbedingt nicht anwesend. Außerdem bekamen sie einen Minipokal in Gold, die Zweitplatzierten Hildtraud und Hubert Fröhlich in Silber, sowie die Drittplatzierten Horst Husistein und Ernst-Henning Kracke in Bronze.

Als Trainingsfleißigster bekam Wilfried Meißner einen Gutschein von der Pizzeria in Ringelheim.

Inzwischen trainieren wir wieder in der Halle der ehemaligen Gärtnerei in Altwallmoden, aufgrund der erfreulich starken Trainingsbeteiligung müssen wir überlegen, ob wir zeitnah eine weitere Bahn herstellen.

Karin Pella, Abteilungsleiterin

Übergabe der Pokale in der Petanqueabteilung:

Oldie-Abend

Am Freitag, dem 23. September 2015, veranstalteten wir auf dem Gutshof Löwe einen Oldie-Abend. Dazu konnten wir die Band „Jimmy and the Scamps“ verpflichten.

Viele Oldie-Musik-Fans waren gekommen und konnten sich zunächst über die Hits der Ringelheimer Rock- und Popband „Earphoria“ freuen. Sie spielten Titel aus den 90er bis 70er Jahren von den Bee Gees, Melissa Etheridge, Bryan Adams, Elvis, Alanis Morissette uvm..

Colin, Darius, Gordon, Meike und Timo spielten groß auf und brachten das Publikum bereits frühzeitig in eine sehr gute Partylaune. Ihre eigenen Fans überraschte die Band mit einem neuen Song von Led Zepplin und Schlagzeuger „Colin“ überraschte mit seinem ersten Solo.

Anschließend war es dann soweit. Jimmy and the Scamps – Tribute to the sixties – brachten uns mit den Superhits von damals schnell zurück in die wilden 60er Jahre. Es war ein Genuss, die bekannten Titel der Stones, Lords, Rattles, Kinks, The Who, Beatles, Dave Dee, Troggs, Casay Jones usw. zu hören.

Man kann sagen, dass es ein gelungener Abend war. Die Stimmung war perfekt, der Sound war mehr als super. Das Ambiente war klasse. Die Leute haben getanzt, gesungen und ihren Spaß gehabt.

Als Organisatoren möchten wir uns bei unseren Sportkameradinnen und Sportkamerden der Petanque-Abteilung bedanken, die diese wunderbare Veranstaltung mit ihrem Einsatz unterstützt haben. Ein Dank auch an Christiane und Klaus Löwe, die nicht nur ihren Hof zur Verfügung gestellt haben, sondern auch tatkräftig beim Auf- und Abbau mitgeholfen haben. Danke auch an Rüdiger Hille, der sein Zelt zur Verfügung gestellt hat und ebenfalls kräftig mit angepackt hat, sowie auch Gordon, Meike, Nils und Matze.

gez. J. Hammerschmidt und H. Fröhlich

Baggerbetrieb Pella

Inh. Rolf Gangolf

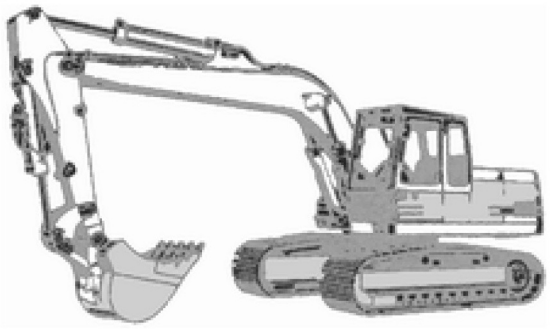

- **Baggerarbeiten**
- **Erdbau**
- **Tiefbau**
- **Straßenbau**
- **Abbrucharbeiten**

Lindenstraße 32
38259 Salzgitter (Ringelheim)

Telefon: (0 53 41) 33 17 75 · Telefax: (0 53 41) 33 86 49
E-Mail: pella-gangolf@vodafone.de

Bericht der Gymnastik-Abteilungen

Zumbagruppe:

Am 15.12.2015 fand die Weihnachtsfeier der Zumba-Gruppe statt. Man traf sich in gemütlicher Runde beim Italiener.

Die „Trainingseifrigsten“ hier waren:

Nikol Wilheine, Elke Fröhlich, Heike Lück, Katja Wätzold, Dagmar Lüddecke, Maike Blumenberg

Mittwochs-Gruppe:

Am 16.12.2015 hatte die Mittwochsgruppe ihre Weihnachtsfeier. Sie fand im Sportheim in gemütlicher Runde statt. Mit 39 Damen verbrachten wir einen lustigen Abend bei gutem Essen und Weihnachtsliedern.

Auch unsere Ehrungen für die zahlreichste Teilnahme an den Übungsabenden fanden an diesem Abend statt.

Dies waren in diesem Jahr:
Bärbel Lerch, Regina Dzubiel, Helga Stäbner, Brigitte Wilheine und Nikol Wilheine,
hier mit Übungsleiterin Kerstin Schade

Als wir in den Sommerferien völlig unerwartet die Mitteilung erhielten, dass uns unsere Übungsleiterin Christel Reckleben nach den Ferien verlassen wird, waren wir sehr erschrocken. Berufsbedingt musste sie uns kurzfristig verlassen.
Das bedauern wir sehr, hat sie uns doch seit 20 Jahren immer zuverlässig und treu zur Seite gestanden!
Wir wünschen ihr für ihren neuen Aufgabenbereich alles erdenklich Gute und bedanken uns noch einmal herzlich an dieser Stelle für ihre Arbeit.

Einen „Glückstreffer“ hatten wir dann mit dem Neustart der Übungsleiterin Kerstin Schade nach den Sommerferien.
Sie wohnt seit kurzer Zeit in Alt Wallmoden und hat sich – sehr zu unserer Freude – mit ihrer humorvollen und immer freundlichen Art komplikationslos in die Gymnastikgruppe integriert. Es macht uns allen sehr viel Spaß bei den neu gestalteten Übungsabenden und alle sind mit Begeisterung dabei.

Für das Jahr 2016 wünsche ich allen einen guten Start, Gesundheit und Erfolg!

Martina Stäbner

Gruppe	Ort	Wochentag	Uhrzeit	Übungsleitung
Stepp-Aerobic	Sportheim	Mittwoch	18:00	Britta Hötzel
Quigong/Tai-Chi	Sportheim	Dienstag	18:30	Frank Härdter
Zumba	Turnhalle	Dienstag	19:00	Anika Sax
Gymnastik	Turnhalle	Mittwoch	19:00 + 20:00	Kerstin Schade
Senioren-Gymnastik	Turnhalle	Montag	15:00	Brunhilde Hartmann
Rückengymnastik	Turnhalle	Donnerstag	17:30	Sabine Behnke
Joga	Sportheim	Donnerstag	19:00	Petra Winck

Physiotherapie Krankengymnastik
Simon Schönberner
Johannes Str. 12 38259 Salzgitter (Ringelheim)
Telefon (05341) 33 85 21

Fango-Packungen
Wärmebehandlung
Unterwassermassagen
Fußpflege
Krankengymnastik
Kältetherapie
Manuelle Lymphdrainage
Solarium

Alle Kassen Wir freuen uns auf Ihren Besuch!
Öffnungszeiten:
Montag bis Freitag von 8:00 Uhr bis 12:30 Uhr und 14:30 Uhr bis 18:30 Uhr und nach Vereinbarung

Bericht des
Bau- und Unterhaltungsausschusses für das abgelaufene Jahr 2015

Als neu gewählter Leiter des Bau- und Unterhaltungsausschusses und Nachfolger von Hubert Fröhlich habe ich direkt nach der Mitgliederversammlung 2015 versucht, die Vorgaben des Vereins hinsichtlich der Bau- und Unterhaltungsmaßnahmen zu erfüllen. Schon in wenigen Vorgesprächen konnte ich mit meinen Beisitzern Günter Hoppstock und Marko Tegtmeier ein Konzept entwickeln, das schon im ersten Jahr nach meinem Amtsantritt Früchte tragen sollte, denn es wurde nahezu identisch aus der Theorie in die Praxis umgesetzt.
Mir war bewusst, dass ich die anfallenden notwendigen Arbeiten nicht allein stemmen konnte, was mich am Anfang vor eine unlösbare Aufgabe zu stellen schien, aber es fanden sich im Laufe der Zeit immer mehr interessierte Helfer, die mein Anliegen sowie allgemeine Erfordernisse in der Vereinsarbeit unterstützen wollten. Die Idee der Arbeitseinsätze war geboren, sodass sich jeder egal aus welcher Abteilung an den entsprechenden Tagen einbringen konnte. Die Arbeitseinsätze waren jeweils auf einen Samstag terminiert. Die Arbeitszeit war auf 7 Stunden immer von 09.00 – 16.00 Uhr festgelegt, was nicht gleichzeitig bedeutete, dass sie auch voll ausgeschöpft werden mussten. Wenn die Arbeit an diesem Tag erledigt war, konnten alle guten Gewissens nach Hause gehen, was aus anderen Gründen (Witterung, fehlendes Material, etc.) nicht zu schaffen war, wurde auf den nächsten Termin verschoben (nicht aufgehoben).
Zwischendurch gab es auch Einzeleinsätze bei vorher durch den Vorstand angekündigten bzw. gewünschten Maßnahmen. Sie wurden von kleinen Teams bewältigt, die gerade an diesem Tage Zeit hatten, meistens unbemerkt von den Mitgliedern und den Teilnehmern an den großen Arbeitseinsätzen. Immerhin fanden sich bei diesen bis zu 25 Mitglieder zum Helfen ein. Zudem hatte ich zwischen den Arbeitseinsätzen neben den jeweiligen Vor- und Nachbereitungen allein oder mit Dieter Hammerschmidt, Jürgen Hammerschmidt, Marko Tegtmeier bzw. Hubert Fröhlich besondere Arbeiten an den Nebengebäuden des Sportheims erledigt.

Folgende Arbeiten wurden 2015 (ohne Anspruch auf Vollzähligkeit) durchgeführt:
Sportheim:
Streicharbeiten, Aufräumen Küche und Tresenbereich; dabei Reinigung der Küchenschränke, Kühlschränke und Zapfanlage, Tresen allgemein, Bilder, Fenster, zusätzlich Arbeiten Terrasse
Tennisheim:
Grundsanierung/-reinigung und Renovierung, insbesondere Dach, Vordach, Dachrinnen, Inneneinrichtung und Erneuerung der Deckentäfelung,
Garage:
Aufräumen, Innenanstrich, Anbringen von Regalen und Befestigungen für Geräte
Kiosk:
Aufräumen Verkaufsraum, Neuausstattung und Einrichten Verkaufsraum, Grundsanierung/-reinigung Aufenthaltsraum, insbesondere Wände und Fußboden, Streicharbeiten, Anbringen von Fußleisten, Renovierung/Bau Außentresen für Verkauf, Einsetzen Zwischentür, Einrichten einer Abfallecke hinter dem Kiosk (Abfall wird in unregelmäßigen Abständen durch mich entsorgt)

A-Platz:
Ausbesserung, Pflegearbeiten, inklusive Walzen, Düngung
B-Platz:
Ausbesserung, Pflegearbeiten, inklusive Walzen, Setzen eines festen Zaunes (ca. 100 m) mit Betonarbeiten, Aufstellen eines provisorischen Zaunes, Ausbesserung der Spielfläche durch Auffüllen von Mutterboden
C-Platz:
Ausbesserung, Pflegearbeiten, inklusive Walzen, Setzen einer Absperrung
Wege/Parkplatz:
Ausbesserung der Wege/des Parkplatzes mit Kies, Erde, Steinen und Splitt (sind jedoch schon wieder ausgefahren), Baumfäll- und Astschnittarbeiten
Zusätzlich:
Spielplatz aufräumen, Sträucher schneiden, Unkraut aus den Beeten entfernen, Dächer und Dachrinnen reinigen, unterschiedlichen Sperrmüll/Unrat sammeln, Grünschnitt sowie totes Holz auf dem gesamten Gelände sammeln und abtransportieren, Abfälle, Sondermüll und sonstigen Unrat beseitigen (insgesamt 8 Fahrten Müllkippe, 2 Fahrten Metall)

Dank der guten Organisation und Einteilung konnten die hier aufgeführten Arbeiten effektiv erledigt werden und es bot sich am Ende immer ein sauberes Bild. Sehr positiv ist zu erwähnen, dass **alle Abteilungen mit insgesamt 54 Mitgliedern** vertreten waren, die zusammen **514 Arbeitsstunden** geleistet haben. Alles in allem war es zwar ein anstrengendes aber in jeder Hinsicht sehr gelungenes Arbeitsjahr und ich hoffe, dass die Arbeitseinsätze im nächsten Jahr ebenso erfolgreich sein werden. Wir haben jetzt „Grund“ und „Struktur“ in die fällig gewordenen Bau- und Unterhaltungsmaßnahmen bekommen, sodass in der nächsten Arbeitsphase der Stand gehalten bzw. nur wenige Dinge verbessert werden müssen.

Mein Dank gilt allen Personen, die mich während des Jahres in meiner Aufgabe unterstützt haben, mir mit Rat und Tat zur Seite standen und die ihre Arbeitskraft gewinnbringend für den Verein einsetzen konnten. Ein besonderer Dank geht an die Familie Hoppstock, Marko Tegtmeier, Hubert Fröhlich, Jürgen und Dieter Hammerschmidt sowie an den gesamten erweiterten Vorstand des STV Ringelheim für das mir entgegengebrachte Vertrauen und die Möglichkeit einer freien Organisation und Durchführung aller erforderlichen Bau- und Unterhaltungsmaßnahmen. Nur gemeinsam können wir das gleiche Ziel erreichen.

An dieser Stelle sei auch noch einmal ein Appell an alle Mitglieder gerichtet, die sich auf dem Gelände aufhalten, zum einen den jetzt erzielten Stand zu bewahren, u.a. auch mal selbst Hand anzulegen, falls sofort erforderlich, und zum anderen erkannte Mängel oder mutwillige Zerstörungen zu verfolgen und dem Vorstand/Leiter Bauausschuss zu melden.

Ich wünsche allen Mitgliedern des STV Ringelheim ein glückliches, erfolgreiches und vor allem gesundes Neues Jahr.

Wolfgang Wolf
Leiter Bau- und Unterhaltungsausschuss

Bericht der Fußballabteilung

Herren:

Nach anfänglich großen Schwierigkeiten in der neuen Klasse, haben wir in den letzten Spielen zuhause die Punkte geholt, um die Abstiegsränge zu verlassen.
3 Spiele müssen in der Rückrunde nachgeholt werden, alle auswärts, die Heimspiele haben wir alle gespielt und keins abgesagt.
Auswärts stehen wir noch ohne Punkt da, ich hoffe, das ändert sich in der Rückrunde, so dass wir mit dem Abstieg nichts zu tun haben.
Florian Rettig gibt aus privaten und beruflichen Gründen seinen Posten als Trainer ab, danke nochmal für die gute Zusammenarbeit in den 2 1/2 Jahren.
Stefan Friedrich „Harry“ ist ab dem neuen Jahr der Trainer der 1.Herren.
In der Winterpause wollen wir uns mit Neuzugängen verstärken, 1. Neuzugang ist Dominik Sikora, der von Mahner zu uns gewechselt ist. Auf unserer Weihnachtsfeier waren auch schon 4 neue Gesichter, die sich dem STV anschließen möchten.
Die Vorrunde der Hallenmeisterschaft findet diesmal schon in der Amselstieghalle statt, unsere Gegner sind am 10.1.16 um 14 Uhr SG Mahner, FC 45, TSV Lesse und Lobm./Bleckenstedt.
Auf dem B-Platz konnte dieses Jahr endlich wieder trainiert werden, der Zaun steht, so dass die Wildschweine nicht mehr den Platz verwüsten können.
Danke nochmal allen Helfern sowie dem Landwirt Klaus Löwe, ohne ihn wäre das alles nicht möglich gewesen.
Genauso bedanken möchte ich mich bei der Step-Aerobic, die ihre Hallenzeit uns Fußballern überlassen wollte, jedoch nach Rücksprache mit unserem neuen Trainer nicht brauchte, weil er keine weiteren Hallenturniere annimmt und den Schwerpunkt auf die Rückrunde legt.

Jugend:

Mit 9 Jugendlichen stellen wir in der Spielgemeinschaft immer noch den kleinsten Teil der Spieler, wäre schön, wenn wir da Zuwachs bekommen könnten und eine Jugend in Ringelheim spielen würde.
Guido, unser Jugendleiter, hat mir gesagt, dass die D-Jugend 1-2 Spiele auf dem STV Gelände austragen wird, den Kindern und Eltern hat es das letzte Mal sehr gut bei uns gefallen.

In diesem Sinne wünsche ich allen ein gesundes und erfolgreiches neues Jahr.

Marko Tegtmeier

1.Nordharzklasse Staffel 2 14.12.2015

Platz	Mannschaften	Spiele	G	U	V	Torverhältnis	Tordifferenz	Punkte
→ 1.	FC 45 Salzgitter	15	14	0	1	81 : 24	57	42
→ 2.	TSV Hallendorf	13	11	1	1	64 : 10	54	34
→ 3.	SV Union Salzgitter II	14	7	2	5	39 : 24	15	23
→ 4.	VfL Salder II	15	7	2	6	45 : 33	12	23
→ 5.	FC Germania Bleckenstedt	13	7	2	4	36 : 28	8	23
→ 6.	SV GA Gebhardshagen	14	7	1	6	33 : 28	5	22
→ 7.	TSV Salzgitter	12	7	0	5	30 : 44	-14	21
→ 8.	KSV Vahdet Salzgitter III	11	6	1	4	29 : 26	3	19
→ 9.	AKV Salzgitter	11	5	3	3	28 : 20	8	18
→ 10.	SG Steinlah/Haverlah	13	5	1	7	19 : 39	-20	16
→ 11.	SV Fortuna Lebenstedt III	13	2	4	7	31 : 41	-10	10
→ 12.	SV Innerstetal II	14	3	1	10	18 : 50	-32	10
→ 13.	STV Ringelheim	13	2	1	10	25 : 53	-28	7
→ 14.	TSV Üfingen II	13	2	1	10	17 : 51	-34	7
→ 15.	TSV Beinum	10	1	2	7	15 : 39	-24	5

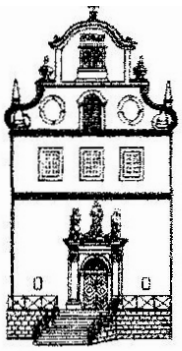

Schloss-Apotheke

Salzgitter-Ringelheim

Inh. Dr. Torben Raeth ,Goslarsche Str. 50

Ihr Arzneimittelexperte aus der Region für die Region

Sie können nicht aus dem Haus oder ein Angehöriger (Kind, Eltern, Großeltern) verlangt ständige Anwesenheit?
-auf Anruf holen wir das Rezept bei Ihnen ab und stellen Ihnen die benötigten Medikamente zu-

Tel.:05341/33366 Fax:05341/338455

Öffnungszeiten: Mo, Di, Do, Fr.: 8:00-13:00 und 15:00-18:00
Mi.: 8:00-13:00 und Sa.: 8:30-12:30

Bericht der Tennisabteilung

Die Tennisplätze sind über den Winter „ eingemottet“. Wer aber denkt, es wird nicht gespielt, der täuscht sich. Der Trainingsbetrieb geht im Winter weiter. Im Seniorenbereich wurden zu diesem Zweck Abos in der Tennishalle am Sportpark Mahner Berg gebucht. So trainieren die Damen 50 dort am Freitag und die Herren 50 am Donnerstag. Weitere Abos der Tennisspielerinnen und Tennisspieler des STV sind montags und mittwochs. Die Finanzierung erfolgt dabei allerdings ausschließlich auf privater Basis. Das wird aber gern in Kauf genommen, um sich für die nächste Sommersaison fit zu halten.

Abteilungsversammlung am 04.12.2015

Die Abteilungsversammlung war in diesem Jahr leider nur mäßig besucht. Gerade mal 12 Mitglieder waren zugegen. Eine etwas höhere Beteiligung wäre wünschenswert, zumal sich doch der eine oder andere Diskussionspunkt bzw. Vorschlag ergibt, der in der Saisonplanung berücksichtigt werden kann.

Nach der Begrüßung ging Abteilungsleiter Hans-Georg Syring auf die wesentlichen Ereignisse des letzten Jahres ein. Besonders hob er das Engagement von Wolfgang Wolf hervor, der sowohl die allgemeinen Arbeitseinsätze organisierte als auch Federführend bei der Innenrenovierung des Tennisheimes war. Im Jahr 2016 ist dann noch die Außenrenovierung dran. Hierfür hat der Verein Zuschüsse beantragt, die hoffentlich genehmigt werden, damit das Tennisheim auch einen fachmännischen Außenanstrich erhält. Ansonsten bedankte sich Hans-Georg bei den Mitgliedern für die geleistete Arbeit im Jahr 2015 verbunden mit der Bitte, auch im Jahr 2016 tatkräftig zu unterstützen.

Anschließend gab Sportwart Ulrich Spanke einen kurzen Rückblick über die sportlichen Geschehnisse der vergangenen Saison. Neben dem Aufstieg der Herren 50 in die Regionsliga, konnte auch die Mannschaft Herren 30 überzeugen, die als Spielgemeinschaft mit dem TC Liebenburg gestartet ist und die Vizemeisterschaft in der Regionsklasse errang. Im Rahmen von Spielgemeinschaften haben auch unsere Damen bei den Damen 50 des TC Hahndorf mitgewirkt und einen guten Mittelplatz in der Tabelle erreicht. Über die weiteren sportlichen Aktivitäten wurde bereits im letzten STV-Echo berichtet, sodass hier nicht noch einmal darauf eingegangen wird.

Besonders positiv zu erwähnt ist, dass sich die Jugendarbeit weiter entwickelt. So hat Wolfgang Wolf im Sommer sowohl die Jungen als auch die Mädchen trainiert. Leider konnte er die Arbeit im Winter nicht fortführen und hat diese zum einen an Tobias Kracke abgegeben, der die Jungen mittwochs in der Halle von 17 bis 18 Uhr trainiert. Mittlerweile sind dort 6 Jungen aktiv. Die Mädchen hat Herbert Hanke übernommen, der am Donnerstag in der Halle mit 3 Mädchen unterwegs ist (Trainingszeit 16 bis 17.30 Uhr). Den Kindern macht es viel Spaß und wir hoffen, dass diese gute Arbeit auch im Sommer fortgesetzt wird und sich diese positive Arbeit herumspricht, damit noch weitere Kinder den Weg zu diesem schönen Sport finden. Vielen Dank an dieser Stelle an die drei Trainer, nämlich Wolfgang Wolf, Tobias Kracke und Herbert Hanke.

Zum Ende des Berichtes gab Ulrich Spanke noch einen kurzen Ausblick auf die Sommersaison 2016. Da die Saison durch die frühen Sommerferien unterbrochen wird, beginnen die Punktspiele am 08.05.2016 und werden erst am 11.09.2016 beendet sein. Folgendes ist unter anderem in Vorbereitung:

- Tennis-An im Frühjahr und Tennis-Ab im Herbst

- Pfingstturnier für Kinder und Senioren
- Planung des Trainingsbetriebes im Januar 2016
- Meldung der Mannschaften des STV (Jugend, Herren)
- Mitwirkung an der Meldung der Spielgemeinschaften
- Vereinsmeisterschaften 2016
- Organisation Schultenniscup für die Grundschulen in Ringelheim und Groß Elbe durch Tobias Kracke

Wintersaison 2015/2016 Herren 40

Wie im letzten Jahr, haben wir auch im Winter 2015/2016 eine Herrenmannschaft für den Punktspielbetrieb gemeldet. Die Mannschaft ist als Herren 40 in der Bezirksklasse gestartet und setzt sich als Spielgemeinschaft aus Spielern des TSV Lutter und STV Ringelheim, der die Federführung hat, zusammen. Mannschaftsführer ist weiterhin Tobias Kracke.

Als Mannschaft haben gespielt:
Arne Frintrop, Andreas Borrmann, (beide TSV Lutter) sowie Dieter Hanke, Tobias Kracke, Wolfgang Wolf, Dr. Eugen Kreuzer und Ulrich Spanke (alle STV Ringelheim).

Das Spielniveau in der Bezirksklasse war auch in diesem Jahr wieder sehr hoch. Den 4. Tabellenplatz, wie in der Saison 2014/2015 konnten wir in dieses Mal leider nicht bestätigen. Aber es läuft bekanntlich im Sport nicht immer so, wie man es sich erhofft und wir mussten die gegnerischen Stärken dann auch anerkennen. Den vorletzten Tabellenplatz konnten wir aber durch einen 5:1 Erfolg über Broistedt sichern. Allen Beteiligten hat es am Ende trotzdem wieder viel Spaß gemacht und wir wollen im Winter 2016/2017 auch erneut an den Start gehen.

Die Abschlusstabelle der Bezirksklasse Herren 40:

Mannschaft	Spiele	S	U	N	Punkte	Matchpunkte
1. TC GW Herzberg II	6	6	0	0	12:00	28:08
2. TK Goslar	6	5	0	1	10:02	28:08
3. MTV Wolfenbüttel	6	4	0	2	08:04	24:12
4. SV Stöckheim	6	3	0	3	06:06	17:19
5. MTV Vater Jahn Peine II	6	2	0	4	04:08	13:23
6. STV Ringelheim	6	1	0	5	02:10	11:25
7. FC Pfeil Broistedt	6	0	0	6	00:12	05:31

Weihnachtsfeier der Tennisabteilung

Am 12.12.2015 fand im Tennisheim die Weihnachtsfeier statt, die in diesem Jahr für die aktiven Abteilungsmitglieder ausgerichtet wurde. Das Tennisheim wurde dabei in Eigenregie weihnachtlich geschmückt und auf Vordermann gebracht. Verantwortlich dafür waren Andrea Syring, Hans-Georg Syring, Ulrich Spanke und Wolfgang Wolf, der zusammen mit Birgit Rebentisch auch für das gemeinsame Abendessen sorgte. Das üppige Nachtischbuffet resultierte aus „Nachtischspenden“ der Anwesenden und lud ebenfalls zum Schlemmen ein.

Mit gelungenen Weihnachtsgeschichten und einem in Gruppen ausgetragenen Quiz, mit vielen Fragen aus Sport, Wirtschaft, Kultur, Geschichte und natürlich Tennis, hatte Wolfgang Wolf auch für gute Stimmung und Auflockerung gesorgt. Insgesamt folgten 25 Tennisspielerinnen und Tennisspieler der Einladung, sodass es in diesem gemütlichen Rahmen viel Spaß gemacht hat, den gemeinsamen Weihnachtsabend zusammen zu verbringen.

Das Bild zeigt die Weihnachtsrunde in fröhlicher Erwartung auf das Abendessen.

Abschließend noch ein Überblick über die Ansprechpartner:

Hans-Georg Syring:	Abteilungsleiter (Tel.: 331558)
Peter Bonk:	stellvertr. Abteilungsleiter (Tel.: 338305)
Ulrich Spanke:	Sportwart (Tel.: 331918)
Tobias Kracke:	Jugendwart (Tel.: 01701802969)

Gerne beantworten die genannten Herren auch Anfragen zum Tennissport innerhalb des Vereins und zum Trainingsbetrieb.

gez. Ulrich Spanke

Egal ob geschäftlich oder privat.
Wir beraten Sie gern.

Sparkasse
Goslar/Harz

Berichte aus der Tischtennisabteilung

Erste Herren

Der STV Ringelheim ist in der Hinrunde noch nicht in der ersten Kreisklasse angekommen. Nach dem Aufstieg in der letzten Saison wurde zu Beginn geschwächelt und es wurden die ersten Spiele leichtfertig verloren. Danach kam man nicht mehr in Schwung, da auch mehrere Ausfälle von Spielern dem STV das Leben schwer machten. Was im Pokal gelingt, will irgendwie nicht im Punktspiel gelingen. Erst im letzten Spiel der Saison gelang der erste Punktgewinn, dem Post SV Salzgitter II konnte ein Unentschieden abgerungen werden. Die Hoffnungen liegen jetzt auf der Rückrunde um dort die ein oder andere Überraschung zu schaffen, bislang sind die Erfolge (vor allem im Doppel) sehr überschaubar. Aber trotzdem ist die Stimmung in der Mannschaft sehr gut und es konnte wieder mehrfach zusammen gegessen werden. Auch wurde diesmal zusammen die Weihnachtsfeier organisiert und es soll nächstes Jahr ein Crossgolfevent veranstaltet werden.

Tabelle

	Rang	Mannschaft	Begegnungen	S	U	N	Spiele	+/-	Punkte
▲	1	VfL Salder III	8	7	1	0	55:20	+35	15:1
▲	2	TSV Lesse II	8	6	2	0	54:26	+28	14:2
	3	SV Union Salzgitter IV	8	3	4	1	49:39	+10	10:6
	4	TSV Salzgitter	8	4	1	3	39:36	+3	9:7
	5	SV Eintracht Burgdorf	8	3	1	4	32:39	-7	7:9
	6	SC Sportfreunde Salzgitter II	8	2	2	4	39:45	-6	6:10
	7	Post SV BG Salzgitter III	8	3	0	5	35:45	-10	6:10
▼	8	Post SV BG Salzgitter II	8	0	4	4	37:52	-15	4:12
▼	9	STV Ringelheim	8	0	1	7	17:55	-38	1:15

Zaunanlagen - Tore - Geländer

M&M GmbH

P.O.H.L.

Montage- Demontageservice
Dienstleistungen für Industrie, Bau & Haus

Zaun-, Tor- u. Schweißtechnik
Salzgitter

M&M GmbH
Akazienstraße 3
37154 Northeim
Tel. (0 55 51) 9 09 98 50
Fax (0 55 51) 9 09 98 51

Betriebsteil P.O.H.L.
Wallmodener Str. 38
38259 Salzgitter-Ringelheim
Tel. (0 53 41) 3 32 48 u. 3 34 78
Fax (0 53 41) 3 35 91

E-Mail info@m-m-pohl.de · Internet www.m-m-pohl.de

Erste Schüler

Zu dieser Saison wurden erstmal alle Schüler-Mannschaften der Kreise Braunschweig, Wolfenbüttel und Salzgitter vermischt und in acht Staffeln eingeteilt. Bis auf die Mannschaft vom TSV Thiede waren nur unbekannte Mannschaften in der Staffel. Der Ausgang war also völlig offen, so dass man vor keinem Spiel den Gegner einschätzen konnte. Der STV Ringelheim wurde in die erste Kreisklasse getan und hatte somit 6 andere Ligen unter sich. Umso erfreulicher lief das erste Spiel bei dem die Mannschaft des SV Schladen II mit 6:1 besiegt werden konnte. Das sich dieser Gegner als Leichtester herausstellte, konnte da keiner wissen. Bereits am zweiten Spieltag kam es zu einem Krimi, als der STV beim TSV Rüningen II antrat. Das Doppel ging nach 2:0 Satzführung noch 2:3 verloren und auch die ersten beiden Einzel gingen weg. Rüningen führte somit schon mit 3:0, doch der STV kam wieder. Jeder Spieler zeigte sein bestes Spiel und die Trainer coachten um jeden Punkt. Marcel und Jordan konnten in den nächsten drei Einzeln ausgleichen und Nico holte mit seinem Sieg die 4:3 Führung. In den nächsten zwei Einzeln teilten die Mannschaften sich die Punkte und es ging mit einer 5:4 Führung ins letzte Spiel. Was im ersten Satz noch gut aussah, entwickelte sich immer mehr zu einer Hängepartie und war nichts für schwache Nerven. Im letzten Satz nahmen sogar beide Trainer ihre Auszeit wahr um letzte Tipps zu geben. Schließlich setzte sich Marcel mit 3:1 (11:6, 13:11, 9:11, 14:12) durch und brachte dem STV den wichtigen 6:4 Sieg. Mit diesem Ergebnis im Rücken ging es zum dritten Auswärtsspiel in Folge und auch zum dritten Erfolg in Folge. Dem MTV Groß Denkte wurde beim 6:0 Sieg keine Chance gelassen. Langsam waren die Gegner einschätzbar geworden und es kristallisierte sich ein Dreikampf heraus. Der TSV Rüningen konnte alle Partien gewinnen bis auf die gegen Ringelheim und auch der TSV Thiede war mit nur einer Niederlage aber sehr hohen Siegen dem STV dicht auf den Fersen. Das erste Heimspiel der Saison sollte die Entscheidung bringen. Der STV spielte gegen Thiede um die Tabellenführung. Das Spiel ging hin und her und blieb die ganze Zeit auf hohem Niveau. Keine Mannschaft erspielte sich einen Vorsprung. Diesmal sollte Jordan Grochla zum Matchwinner werden. Erst besiegte er den bis dahin ungeschlagenen Léon Mewes und dann behielt er beim Fünfsatzdrama die Nerven und wehrte den Siegpunkt bei Stande von 3:5 Punkten für Thiede ab. Anschließend gewann Marcel Sutter das letzte Spiel und so blieb es beim Unentschieden, welches dem STV viel brachte. In den nächsten beiden Spielen konnten deutliche 6:1 Siege gegen den MTV Wolfenbüttel II und SV Wendessen II geschafft werden. Im letzten Spiel der Saison stand man dann vor der Sensation. Gegen den TTV Evessen II brauchte man nur ein Unentschieden zu holen und man war Meister. Ich als Trainer bin bei solchen Spielen immer sehr aufgeregt, da ich hoffe das der Gegner nicht unterschätzt wird und ordentlich gespielt wird, auch der Druck hinter so einem letzten Spiel ist immens. Doch die Sorgen stellten sich als unbegründet heraus. Der STV spielte wie aus einem Guss und spielte sein bestes Punktspiel. Mit 6:0 (18:2 Sätzen) wurde nicht nur der höchste Saisonsieg eingefahren sondern auch die Meisterschaft. Zusätzlich besaßen Marcel Sutter und Jordan Grochla mit 14:2 Siegen die beste Einzelspielerbilanz der Liga. Außerdem waren die beiden mit 6:1 auch das beste Doppel der Liga. Der STV Ringelheim stellt somit, etwas Überraschend, den ersten Meister der ersten Kreisklasse BS/WF/SZ nach der Zusammenlegung.

Tabelle

Rang	Mannschaft	Begegnungen	S	U	N	Spiele	+/-	Punkte
1	STV Ringelheim	7	6	1	0	41:12	+29	13:1
2	TSV Thiede II	7	5	1	1	39:11	+28	11:3
3	TSV Rüningen II	7	5	1	1	39:18	+21	11:3
4	MTV Wolfenbüttel II	7	4	1	2	30:21	+9	9:5
5	MTV Groß Denkte	7	2	1	4	17:30	-13	5:9
6	TTV Evessen II	7	2	0	5	16:34	-18	4:10
7	SV Wendessen II	7	1	1	5	19:36	-17	3:11
8	SV Schladen II	7	0	0	7	3:42	-39	0:14

Jahresabschluss Schüler und Jugendarbeit der Tischtennis-Abteilung

Ein Jahr geht zu Ende und man hofft immer, dass das nächste Jahr ruhig und einfach wird als Trainer und Jugendwart. Doch wie ich aus Erfahrung weiß, ist dies eh nie der Fall. Ich glaube auch ohne dies Ganze wäre es viel zu langweilig. Sportlich fing das Jahr sehr gut an und beide Schülermannschaften belegten einen dritten Platz in der Abschlusstabelle. Aufgrund ein paar personeller Veränderungen stellten wir dann zur neuen Saison nur noch eine Schülermannschaft. In der neustrukturierten ersten Kreisklasse BS/WF/SZ konnte die Meisterschaft errungen werden. An dieser Stelle auch nochmal Glückwunsch an Marcel Sutter, Jordan Grochla, Nico Keutel und Eike Samtleben für die hervorragende Leistung. Außerdem konnte der ein oder andere Schüler schon Erfahrungen im Herrenbereich sammeln. Außerhalb der Punktspiele wurde die Schülervereinsmeisterschaft durchgeführt, welcher zum ersten Mal Jordan Grochla gewann. Die Tischtennisabteilung hat verschiedene Events im Jahr gehabt und die Schüler waren fleißig dabei. Beim Fußball-, Volleyball-, und Tennistraining wurde in die anderen Abteilungen geschaut und auch bei der Boßeltour waren viele Jugendliche dabei. Als Jugendwart hat es mich besonders gefreut, dass mehrere Jugendliche auch bei den Arbeitseinsätzen im Parkstadion aktiv dabei waren, um so dem Verein zu helfen. Am 21.12.2015 wurde noch ein Jahresabschluss veranstaltet mit dem traditionellen "Schrott-Wichteln" und Spielen. Auch das Tischtennis-Sportabzeichen wurde wieder verstärkt absolviert. In den Jahren, in denen der STV, als einziger Verein Salzgitters und Umgebung, das TT-Sportabzeichen anbietet, haben sich viele Urkunden, erfolgreiche Prüfungen und bestandene Aufgaben angesammelt.

Insgesamt wurden **121 Sportabzeichen** erreicht:

2x Smaragd, 7x Diamant, 26x Gold, 37xSilber, 49xBronze

und es wurden:

1261 ! Aufgaben bestanden

Auch erfreulich war die erste Absolvierung des Sportabzeichens einer abteilungsfremden Person. Denn das Sportabzeichen ist nicht nur für Jugendlichen und Erwachsenen aus der Tischtennis-Abteilung, sondern kann von jedem STV Mitglied abgelegt werden. Ich freue mich sehr darauf, auch aus anderen Abteilungen Personen zu begrüßen.

Pokalspiel

Auf den Arbeitssieg folgte die Kür. Die erste Herren Mannschaft steht im Viertelfinale des Kreispokals. Mit diesem Ergebnis hätte man im Vorfeld nicht gerechnet. Am 23.11.2015 standen sich der STV Ringelheim und der SV Wartjenstedt/Binder/Rhene gegenüber und man erwartete ein spannendes Achtelfinalduell. Zu Beginn sah es auch danach aus. Sven Hoppstock hatte starke Probleme mit Günter Kaphanke und fand überhaupt nicht ins Spiel. Er machte das Spiel langsam und ließ Günter die Initiative, welcher damit aber auch nichts anfangen konnte. Es war eine Patt-Situation und die Punkte verteilten sich nach langen, unspektakulären Ballwechseln. Nutznießer dieses Geplänkels war der STV, welcher mit Sven einfach den sichereren Spieler auf seiner Seite hatte. So kam es zu einem 3:0 Sieg im ersten Spiel und zur Führung. Günter Hoppstock hatte im zweiten Spiel Albrecht Kleinfeld gut im Griff, doch verlor im ersten Satz den Faden. Er gab eine sichere 7:1 Führung noch aus der Hand und gab den Satz mit 9:11 ab. Das Spiel stabilisierte sich, doch war nun ausgeglichen. Eine etwas höhere Fehlerquote von Albrecht nutze Günter um die nächsten zwei Sätze zu gewinnen, ehe er im vierten Satz nach 9:5 Führung wieder einen Bruch im Spiel hatte und noch mit 10:12 verlor. Im Entscheidungssatz fand er aber wieder zur alten Stärke und gewann souverän mit 11:6. Nach den zwei knappen Siegen und der 2:0 Führung folgte dann der Umbruch. Der STV Ringelheim dominierte das Spiel. Christian Wulfes traf nach Belieben und besiegte Uwe Schiemann klar mit 3:0. Günter Hoppstock gewann gegen Günter Kaphanke klar mit 3:0. Mit 4:0 Vorsprung ging es in die letzten Spiele. Auch hier veränderte sich das Bild nicht, Christian und Sven gewannen jeweils die ersten zwei Sätze und erstickten jeden Versuch des Comebacks im Keim. Christian gewann auch den letzten Satz und setzte somit den Schlusspunkt und blieb an dem Tag als einziger ohne Satzverlust. Sven nahm den dritten Satz etwas zu lässig, da es nur noch um Ergebniskosmetik ging und verlor ihn knapp mit 10:12. Die Konzentration fand er aber im vierten Satz wieder und so wurde es der letzte Satz des Abends, da er ihn mit 11:7 gewann. Somit zieht der STV mit einen 5:0 Sieg in das Viertelfinale ein und trifft nun auf den souveränen Tabellenführer der ersten Kreisklasse, den VFL Salder.

STV Echo Umfrage

Der Öffentlichkeitsausschuss hatte sich anlässlich des 30-jährigen Bestehens des STV Echos dazu entschlossen, eine allgemeine Umfrage zum STV Echo zu machen. „Ist das STV Echo noch zeitgemäß?", „Wird es gelesen?", „Erreicht es die Mitglieder?", „Finden diese es gut?". Auf diese und weitere Fragen wollten wir eine Antwort und das ging nur mit der Hilfe der Abteilungen des STV. In vielen Abteilungen waren wir persönlich und haben die Fragebögen verteilt. Das ein oder andere „Was ist das?" oder "Kenn ich nicht" war zu vernehmen. Doch insgesamt wurden die Fragebögen sehr positiv aufgenommen und ausgefüllt, viele Mitglieder kennen das STV Echo. Die Umfrage war anonym und wurde vom Öffentlichkeitsausschuss ausgewertet. Auf den folgenden Seiten werden Sie das Ergebnis noch einmal als Diagramme finden und Sie können sich selbst ein Bild davon machen. Wir als Ausschuss sehen das Ergebnis der Umfrage sehr positiv. Ein Großteil liest das STV Echo regelmäßig, dabei erfreut die Zeitschrift weiterhin großer Beliebtheit. Ich denke, dies ist auch ein schönes Feedback an all die fleißigen Autoren, welche sich immer große Mühe mit den Berichten geben. Auch an Jacqueline Wiese, die die Berichte und Bilder einfordert und ordentlich zusammenstellt. Sie kümmert sich um die Sponsoren, Druckerei und schreibt auch selbst. An dieser Stelle herzlichen Dank an alle Schreiberlinge und Seitendesigner für die unermüdliche Arbeit und dass sie das STV Echo so lesenswert machen. Vielen Dank auch an Sie, die Leser, dass Sie sich Zeit nehmen, mehr über den Verein zu erfahren und interessiert die Berichte lesen. Für alle Leser, die nicht an der Umfrage teilgenommen haben, aber gerne ihre Meinung/Kritik (Positiv/Negativ)/Vorschläge angeben wollen, der Öffentlichkeitsausschuss freut sich über jedes konstruktive Feedback.

Ihr Öffentlichkeitsausschuss

STV Echo Umfrage

Insgesamt abgegebene Stimmen: 127

Frage 1: Lesen sie das STV Echo regelmäßig?

Ja:	83
Nein:	32
Ja, aber Themenabhängig:	10
Kein Angabe:	2
Insgesamt:	127

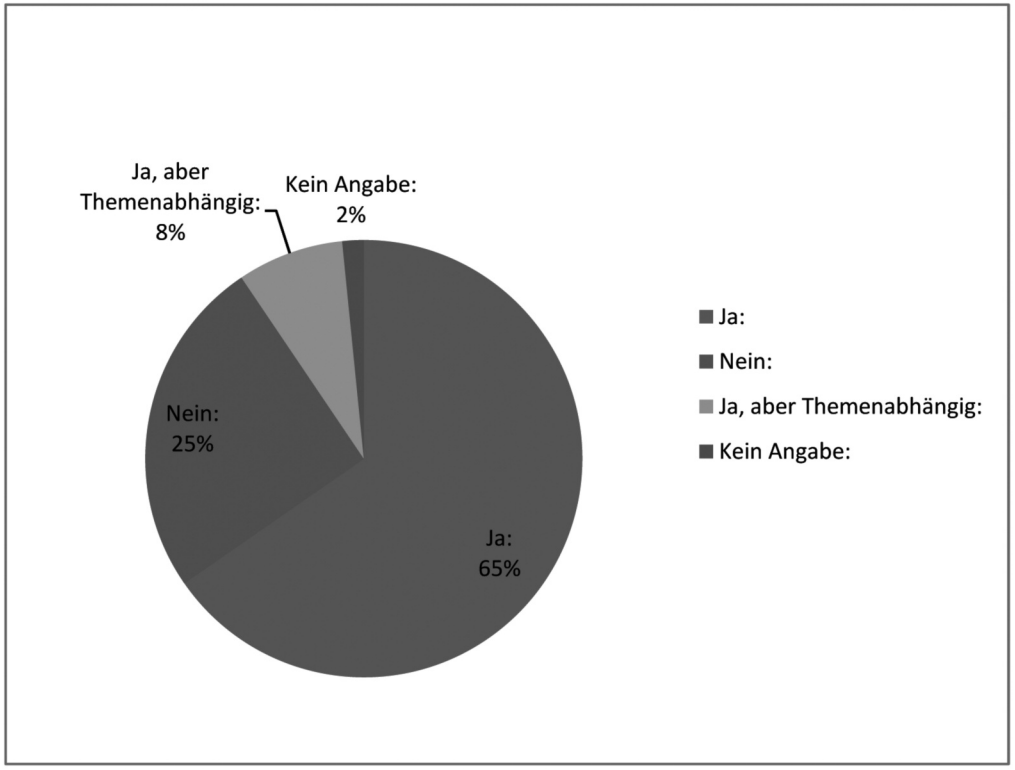

Frage 2: Möchten sie das STV Echo viermal im Jahr erhalten?

Ja:	88
Nein:	15
Seltener (1mal im Jahr):	5
Seltener (2mal im Jahr):	9
Keine Angabe:	10
Insgesamt:	127

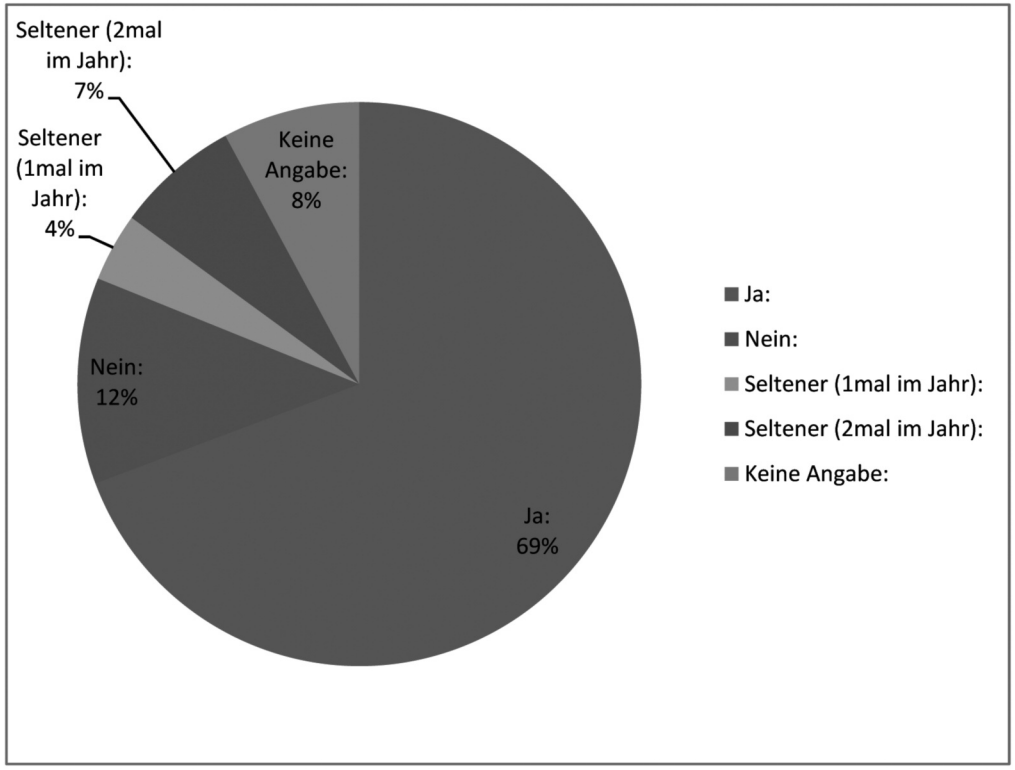

STV Echo Umfrage Teil 2

Insgesamt abgegebene Stimmen: 127

Frage 3: Gefallen ihnen die Themen im STV Echo?

Ja:	105
Nein:	8
Keine Angabe:	14
Insgesamt:	127

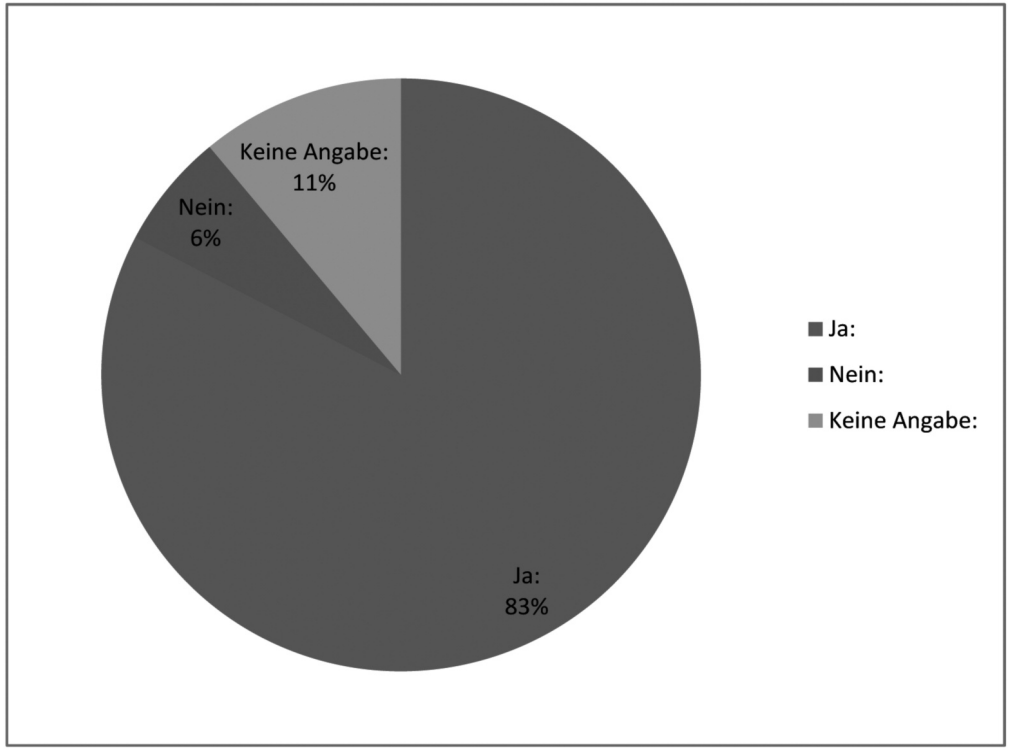

Frage 4: Wie erhalten sie das STV Echo?
(Mehrfach Antworten möglich)

Persönlich:	38
Online:	2
In der Abteilung/Beim Sport:	67
Gar nicht oder mit Schwierigkeiten:	20
Keine Angabe:	4
Insgesamt:	131

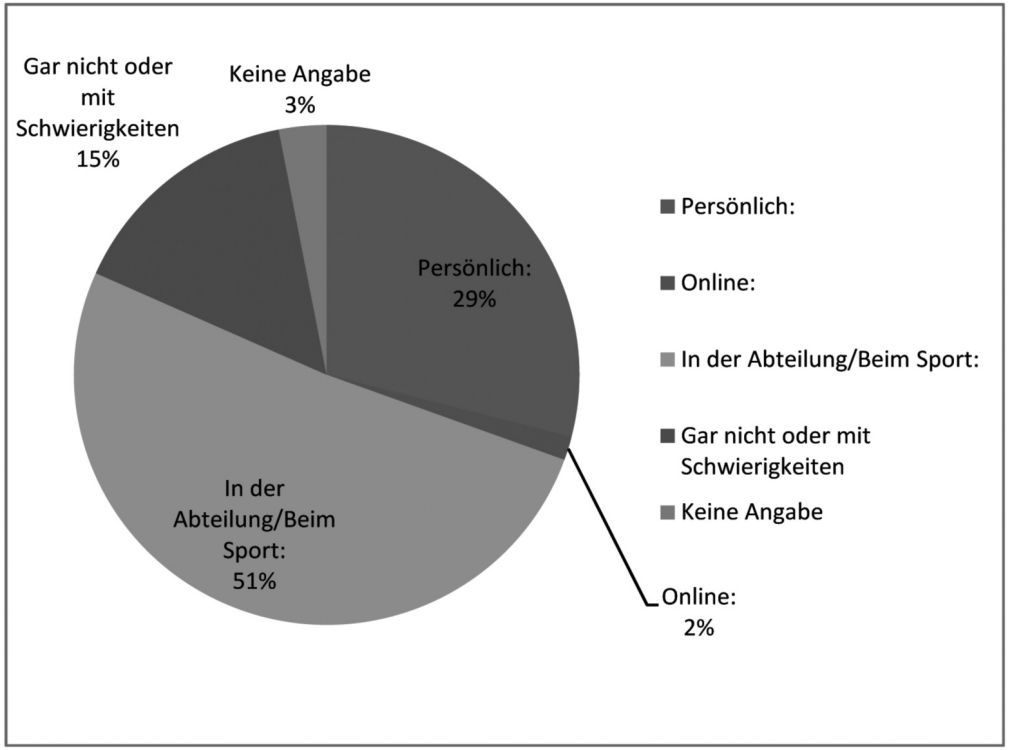

STV Echo Umfrage Teil 3

Insgesamt abgegebene Stimmen: 127

Kommentare/Hinweise aus den Fragebögen:

- Per E-Mail lesen
- Wird zu viel über TT berichtet
- Alles Gut
- Bringt uns den anderen Abteilungen näher
- Sowas wie Werbung wäre sinnvoll
- Von der Gymnastik ist sehr selten was zu lesen
- Ich bekomme sie nicht
- Von den einzelnen Abteilungen sind alle Berichte super zusammen gefasst
- Mir würde online ausreichen
- Bekomme leider keine
- Ich wusste nicht das es diese Zeitung gibt, wurde mir erst jetzt mitgeteilt
- Ist nicht immer vorhanden, sie müsste immer vorhanden sein, ich bekomme sie im Sportheim eher zufällig
- Keine weiteren Themenvorschläge; Das STV Echo muss so fristgerecht d.h. vor dem Ablauf von Meldeterminen und geplanten Veranstaltungen erscheinen, dass alle dort veröffentlichen Termine in der Zukunft liegen

Bericht der Handballabteilung * Dezember 2015

*HSG Liebenburg - Salzgitter * Ein Blick in die Statistik:*

Mannschaften und Ligeneinteilung:

Verband: HVN/BHV 2015/16

Mannschaft	Liga	Mannschafts-verantwortlicher	Tab.-Rang	Punkte
männliche Jugend C	Landesliga männliche Jugend C Staffel Süd	Conradi, Stefan	**8**	4:14

Verband: HR Süd-Ost-Niedersachsen 2015/16

Mannschaft	Liga	Mannschafts-verantwortlicher	Tab.-Rang	Punkte
Männer	Regionsliga Männer West	Welter, Michael	**3**	11:5
Männer II	Regionsklasse 1 Männer Süd	Walter, Dennis	**8**	2:14
Frauen	Regionsoberliga Frauen	Kinzel, Jürgen.	**2**	16:2
Frauen II	Regionsliga Frauen West	Teichmann, Milan	**8**	6:8
Frauen III	Regionsklasse 1 Frauen West	Knoblauch, Jessica	**2**	12:4
männl. Jugend A	Regionsoberliga männliche A-Jugend	Welter, Michael	**8**	6:12
männl. Jugend B	Regionsliga männliche Jugend B Staffel Süd	Welter, Michael Bürgel, Markus	**4**	6:6
weibl. Jugend B	Regionsliga weibliche Jugend B Staffel Süd	Teichmann, Milan Evers, Meike	**8**	2:14
weibl. Jugend C	Regionsliga weibliche Jugend C Staffel Süd	Teichmann, Milan Knoblauch, Jessica	**2**	20:4
männl.Jugend D	Regionsliga männliche Jugend D Staffel Süd	Rost, Stephan Rost, Melanie	**2**	15:1
weibl. Jugend D	Regionsliga weibliche Jugend D Staffel Süd	Reske,Thomas Gedaschke, Almut	**8**	2:14
männl. Jugend E	Regionsliga männliche Jugend E Staffel Süd	Schneider, Lisa Funke, Philip	**8**	0:14
MINI´s	Gruppe Liebenburg	Reupke, Joachim Rettberg, Heye		
MINI´s	Gruppe Salzgitter-Bad	Reske, Sina +Thomas		
MINI´s	Gruppe SZ-Ringelheim	Glückman-Kettler,Helga		

*Quelle: Handball-Verband Niedersachsen e.V. * Homepage: www.hvn-online.com*

Nach der Hälfte der Hallensaison 2015/16 kann die HSG LiSa auf ein sehr erfolgreiches Abschneiden der 5 Erwachsenen-, 8 Jugend-Mannschaften und 3 Mini-Spielgruppen zurückblicken:

4x Zweiter; 1x Dritter; 1x Vierter; 1x Siebter; 5x Achter und 1x Neunter Tabellenplatz !

Aufstiegschancen haben damit ….
… die 1.Frauenmannschaft von der Regionsoberliga in die Landesliga;
… die 1.Herrenmannschaft von der Regionsliga in die Regionsoberliga;
… die 3.Frauenmannschaft von der Regionsklasse in die Regionsliga.

Aussicht auf die Staffelmeisterschaft haben
…. die weibliche C-Jugend und die männliche D-Jugend.

Verbesserungen ihrer Tabellensituation streben folgende Mannschaften an:
2.Herren *(z.Zt. 8.Platz);* 2.Frauen *(8.Pl.);*
mAJ *(9.Pl.);* mBJ *(4.Pl.);* wBJ *(8.Pl.);* wDJ *(7.Pl.);* mEJ *(8.Pl.);*

Die MC-Jugend sammelt Erfahrungen in der Landesliga und belegt in einer spielstarken 10er-Staffel den 8.Platz.

Die 3 Minihandball-Mannschaften aus Ringelheim, SZ-Bad und Liebenburg nahmen bisher an den Spielfesten in Seesen, Liebenburg und Langelsheim teil. Weitere Spielfeste, bei denen das Minispiel quer zur Halle und viel Spaß bei den diversen Spielstationen im Vordergrund stehen, sind für Januar und Februar 2016 noch geplant.

Viele sprechen über die Region.
Wir fördern sie.
Sparkasse
Goslar/Harz

Qigong/Tai Chi-Gruppe

Am 1. Dezember fand die Adventsfeier im weihnachtlich geschmückten Sportheim statt. Mit einem leichten Abendessen, mit Weihnachtsliedern und mit einer lustigen Weihnachtsgeschichte, vorgelesen von Edelgard Biermann, begann der stimmungsvolle Abend. Sehr viel Spaß hatten wir beim Tausch von Schrottwichtel-Päckchen.

An diesem Abend wurden 3 Sportlerinnen für ihre regelmäßige Teilnahme an den Qigong-Stunden ausgezeichnet:

1. **Brunhilde Hartmann**
2. **Edelgard Biermann und Ute Rath**

Übungsleiter Frank Härdter

Rücken- und Wirbelsäulen-Gymnastikgruppe

Am 10. Dezember nahmen 23 Sportlerinnen und 10 Sportler an der Weihnachtsfeier im Sportheim teil.
Durch lustige Weihnachtsgeschichten, vorgelesen von Ingrid Nolte und Dirk Schaper, und das Singen einiger Weihnachtslieder, kam schnell eine fröhliche Stimmung auf. Das Abendessen, mit gut belegten Brötchen und Baguettes, trug u. a. dazu bei.

In diesem Jahr haben wieder 3 ehrgeizige Sportlerinnen ihr Ziel, regelmäßig an den Übungsstunden teilzunehmen, erreicht und wurden dafür ausgezeichnet.

1. Rosel Schrader, Helene Brennecke, 2. Helga Stäbner

Übungsleiterin Sabine Behnke

Seniorinnen-Gymnastikgruppe

Am 14. Dezember trafen sich 18 Seniorinnen zur Weihnachtsfeier um 12.00 Uhr zum Mittagessen und späterem Kaffeetrinken im Sportheim. Gemütlich wurde es durch vorgetragene Weihnachtsgeschichten. Andrea Harder spielte auf dem Akkordeon bekannte Weihnachtslieder und wir sangen fröhlich dazu.

Am frühen Nachmittag erfolgte die Auszeichnung von 3 Seniorinnen, die ganz regelmäßig an den Sportstunden teilnahmen.

1. **Lieselotte Göbhardt** mit **35**-maligem Einsatz
2. **Helene Brennecke und Brigitte Rauscher**
   mit **33**-maligem Einsatz.

Übungsleiterin Brunhilde Hartmann

Brunhilde Hartmann

Gut für den Sport. Gut für die Region.

Sparkasse Goslar/Harz

Turnhallenbelegungsplan der Grundschule Ringelheim **Stand: 01.11.2015**

Uhrzeit	Montag	Dienstag	Mittwoch	Donnerstag	Freitag	Samstag
15.00 bis 15.30 Uhr	Seniorengymnastik (Fr. Hartmann)	Kinderturnen 3 bis 6 Jahre	Erlengrund / /		Ballspiele + Fitess 6 bis 8 Jahre	11 – 13 Uhr Tennis
15.30 bis 15.45 Uhr	/ / / /	(Fr. Glückmann-Kettler) (Fr. Roth)	/ / / /		(Fr. Glückmann-Kettler) / /	(H.Spanke/H.Kracke)
15.45 bis 16.00 Uhr	/ / / /		Jeschke (Graun) / /		/ / / /	.
16.00 bis 16.15 Uhr		Ju-Jutsu (H. Lengsfeld)	/ / / /	Tennis (H.Kracke)	/ / / /	
16.15 bis 17.00 Uhr		/ / / /	bis 16.45 Uhr	/ /	bis 16.30 Uhr	
17.00 bis 17.30 Uhr		/ / / /	Tennis (H.Hanke)	/ /		
17.30 bis 18.00 Uhr	Tischtennis Jugend	/ / / /	/ / / /	Wirbelsäulen- und Rückengymnastik	Tischtennis Jugend	
18.00 bis 18.15 Uhr	(H.Hoppstock) / /	/ / / /	Step-Aerobic** (Fr. Hötzel)	(Fr. Behnke) / /	(H. Hoppstock) / /	
18.15 bis 18.30 Uhr	/ / / /	/ / / /	/ / / /	/ / / /	/ / / /	
18.30 bis 19.00 Uhr	/ / / /	/ / / /	/ / / /	Volleyball Herren	/ / / /	
19.00 bis 19.30 Uhr	/ / / /	Zumba (Fr. Sax)	Damengymnastik (Fr. Schade)	(H. Pioßek) / /	/ / / /	
19.30 Uhr 20.00 Uhr	Tischtennis Damen/Herren	/ / / /	/ / / /	/ /) / /	Tischtennis Damen/Herren	
20.00 bis 20.30 Uhr	(H. Hoppstock) / /	/ / / /	/ / / /	Volleyball Damen	(H. Hoppstock) / /	
20.30 bis 21.00 Uhr	/ / / /	Leistungssport (H. Syring)	/ / / /	(H. Pioßek) / /	/ / / /	
21.00 bis 22.00 Uhr	/ / / /	/ / / /		/ / / /	/ / / /	

In (Klammern) der jeweilige Ansprechpartner

Der Jugend- und Mehrzweckraum im Parkstadion ist wie folgt belegt: dienstags von 18.30 Uhr bis 19.30 Uhr = Qigong/Tai Chi (H. Härdter)
mittwochs von 18.00 bis 19.00 Uhr = Step-Aerrobic (Fr. Hötzel nur Jan.+Febr.2016)
donnerstags von 19.00 Uhr bis 20.30 Uhr = Yoga (Fr. Winck)

** Fußball nur Januar und Februar 2016, dann wieder Step-Aerobic

Fit and Fun

Mit Konzept in ein neues sportliches Jahr

Das alte Jahr ist nun vorbei und die gemütliche und bequeme Weihnachtszeit ist allen noch gut in Erinnerung. Wahrscheinlich wurden auch jede Menge gute Vorsätze getroffen. Aufhören mit Trinken, Aufhören zu Rauchen, mehr Sport machen, weniger Essen, mehr Freunde treffen... Ich glaube, die Liste könnte ich ewig weiterführen und der ein oder andere wird sicherlich sich wiedererkannt haben. Dies sind alles Wünsche um Gesund zu bleiben und sich in seiner Haut wohler zu fühlen. Doch wie schafft man das, nun aktiv zu werden und vor allem auch zu bleiben. Wir haben uns auch Gedanken gemacht und stellen mal ein Konzept vor, welches für Singles, Paare, Ehepartner, Kleine, Große, Junge, Junggebliebene oder Familien funktioniert. Denn es passt sich perfekt jedem Einzelnen an und kann beliebig angepasst werden. Es ist ein Erfolgskonzept, ein Konzept welches auf einzelnen kleinen und großen Erfolgen beruht und sich jeder einteilen kann, wie er gerade Zeit hat. Der Trick bei diesem Konzept ist es, am Anfang Katalog mit Erfolgen aufzustellen (oder vom Partner), je mehr je besser. Da man jetzt gerade am Anfang die meiste Motivation hat, sollte man diese effektiv nutzen. Teilen Sie die Erfolge in Kategorien ein und vergeben Sie Punkte. Erfolge können alles Mögliche sein, bestimmte Sportereignisse, Freizeitaktivitäten, Essen (bzw. gesundes Essen) oder Dinge gegen die Faulheit.

☐	**Runter vom Sofa, Rauf aufs Sofa** **Wandere auf Sofaklippen**	15
☐	**Bitte nicht so wässrig** **Esse 5-mal pescetarisch**	10
☐	**10000 Jahre Geschichte liegen hier** **Fahre mit dem Fahrrad zum Steinbruch Klein Elbe**	10
☐	**Triatlon ich komme** **Fahre an einem Tag Fahrrad, jogge und gehe schwimmen**	10
☐	**Erreiche dein Ziel** **Erreiche die ___ kg Marke**	?

Man kann also alles als Erfolg nehmen und es sollte sich immer der Person anpassen, gehen Sie oder Ihr Partner gerne Schwimmen oder essen Sie gerne Süßigkeiten, dann nehmen Sie solche Sachen. Fördern Sie die sportlichen Sachen, die Sie gerne machen oder zielen Sie genau auf Ihre Probleme. Essen Sie zu viel oder zu viel Süßigkeiten, dann machen Sie Diät-Erfolge. Geben Sie den Erfolgen Punkte und lassen Sie sich steigern, zum Beispiel wenn Sie auf einander aufbauen.

☐	**Auf den Spuren von Boris Becker/Steffi Graf** **Gehe 5mal Tennis spielen**	5
☐	**Auf dem Weg zum Grand Slam** **Gehe 20mal Tennis spielen**	10

Sie können auch ganz andere Punkte vergeben, wichtig ist jedoch, dass Sie versuchen eine Balance zwischen den Aufgaben und Schwierigkeiten zu geben. Versuchen Sie nicht nur sehr kurzfristige Erfolge, sondern auch langfristige Erfolge einfließen zu lassen. Das schafft unterbewusst den Anreiz, auch die nächsten Sachen zu schaffen, wenn man schon ein paar Erfolge erzielt hat.

☐	**Salzgitter? – Wie meine Westentasche** **Erreiche das Vorharzer-Wanderabzeichen**	

☐	**Hoch lebe der Kaiser/die Kaiserin** **Werde Harzer Wanderkaiser/in**	

Wenn Sie dieses Konzept alleine machen, seien Sie stolz auf Ihre Punkte und freuen Sie sich über jeden Erfolg. Wenn Sie das Konzept mit einem Partner machen, können Sie sogar noch mehr Motivation schaffen, indem Sie bestimmte Belohnungen bei erreichten Punkten geben. Zum Beispiel:

Einmal ins Kino gehen (Vielleicht ohne Popcorn ;-)) für 50 Punkte

oder

Einen kleinen Geschenk Gutschein von _____ für 100 Punkte

Seien Sie kreativ und fordern Sie sich und Sie werden merken, wie viel Spaß es Ihnen macht, fit zu werden/bleiben.

Ihr Öffentlichkeitsausschuss

Ein weiteres Jahr des STV Echo neigt sich dem Ende …

Daher möchte ich mich bei allen Vorstandsmitgliedern, Gruppenleitern und anderen fleißigen Schreibern bedanken, die diesem Vereinsblatt immer wieder Leben einhauchen und uns alle am Vereinsleben des STV teilhaben lassen, indem sie interessante, witzige, wissensreiche und schöne Berichte schreiben bzw. uns zur Verfügung stellen.
Unser Vereinsblatt feiert in diesem Jahr bereits seinen 30. Geburtstag und bereitete uns zu jeder Zeit viel Spaß. Das zeigt auch eine kürzlich durchgeführte Umfrage, eine Auswertung dazu erfolgt in dieser Ausgabe.
Ein derartiges redaktionelles Projekt lässt sich neben den fleißigen „Journalisten“ aber nur mit einer finanziellen Unterstützung erreichen. Daher danke ich- auch im Namen des Vereins und aller Vorstandsmitglieder- unseren Anzeigenkunden, allen voran der Sparkasse Goslar/Harz als unseren Hauptsponsor. Ich hoffe, dass ich im kommenden Jahr genauso auf Sie zählen kann wie in den vergangenen.

Ich wünsche uns allen ein schönes und gesundes Jahr 2016!

Jacqueline Wiese
Redaktion STV Echo

schaper & brümmer

Phyto-Stars für alle!

Remifemin® plus

bei Wechseljahresbeschwerden

- Höchste Cimicifuga-Dosierung, sinnvoll kombiniert mit Johanniskraut
- Gegen Hitzewallungen, Schlafstörungen, Stimmungsschwankungen
- Hormonfrei und gut verträglich

Esberitox® Compact

bei Erkältung

- Verkürzt die Erkältung
- Lindert die Symptome
- Nur 3x 1 Tablette täglich
- Mit frischem Zitronengeschmack

Cystinol akut®

bei Blasenentzündungen

- Antibakteriell und entzündungshemmend
- Lindert die Beschwerden
- Beschleunigt den Heilungsverlauf
- Keine Resistenzbildung

Esberitox® COMPACT, Anwendungsgebiet: zur unterstützenden Therapie viraler Erkältungskrankheiten. Zu Risiken und Nebenwirkungen lesen Sie die Packungsbeilage und fragen Sie Ihren Arzt oder Apotheker. Apothekenpflichtig.
Schaper & Brümmer GmbH & Co. KG, Bahnhofstr. 35, 38259 Salzgitter Stand 05/13

Remifemin® plus, Anwendungsgebiete: Beschwerden in den Wechseljahren (Klimakterium) wie Hitzewallungen, Schweißausbrüche, depressive Verstimmungszustände, psychovegetative Störungen wie Niedergeschlagenheit, innere Anspannung, Reizbarkeit, Konzentrationsschwäche, Schlaflosigkeit, Angst und/oder nervöse Unruhe. Warnhinweis: Enthält Lactose. Packungsbeilage beachten. Zu Risiken und Nebenwirkungen lesen Sie die Packungsbeilage und fragen Sie Ihren Arzt oder Apotheker. Apothekenpflichtig.
Schaper & Brümmer GmbH & Co. KG, Bahnhofstr. 35, 38259 Salzgitter Stand 8/09

Cystinol akut® Dragees, Wirkstoff: Bärentraubenblätter-Trockenextrakt. Anwendungsgebiete: Entzündliche Erkrankungen der ableitenden Harnwege. Warnhinweis: Enthält Lactose. Packungsbeilage beachten. Zu Risiken und Nebenwirkungen lesen Sie die Packungsbeilage und fragen Sie Ihren Arzt oder Apotheker. Apothekenpflichtig.
Schaper & Brümmer GmbH & Co. KG, Bahnhofstr. 35, 38259 Salzgitter Stand 05/08

Wir gratulieren

Veranstaltungen 2016

22.01.16	**Mitgliederversammlung, STV Sportheim Parkstadion, 19:30 Uhr**
06.02.16	29. Tischtennis- Jedermann- Turnier, Turnhalle der Grundschule Ringelheim, 13:00 Uhr
13.02.16	Tischtennisvereinsmeisterschaften, Turnhalle der Grundschule Ringelheim, 13:00 Uhr
20.02.16	10. Mannschaftsknobeln, STV Sportheim Parkstadion, 14:30 Uhr
03.04.16	STV- Wandertag, 09:30 Uhr, BITTE Aushänge beachten!

Redaktionsschluss für das nächste STV-ECHO: 20. März 2016

Impressum:

Herausgeber:	STV Ringelheim e.V.
Anzeigen und Redaktion:	Jacqueline Wiese Hainbergblick 28, 38259 Salzgitter
Druck:	Druckerei Schubert , Salzgitter
Auflage:	200 Stück

Erleben Sie das gewisse Plus an Leistung:
GiroPlus - Das Konto mit mehr Leben!

Sparkasse Goslar/Harz